Vážení obchodní přátelé,

dovolujeme si představit další z řady novinek firmy **KNOLL Maschinenbau GmbH** pro rok 2022 – zbrusu nové kompaktní vysokotlaké vřetenové čerpadlo typu
KTSL
.

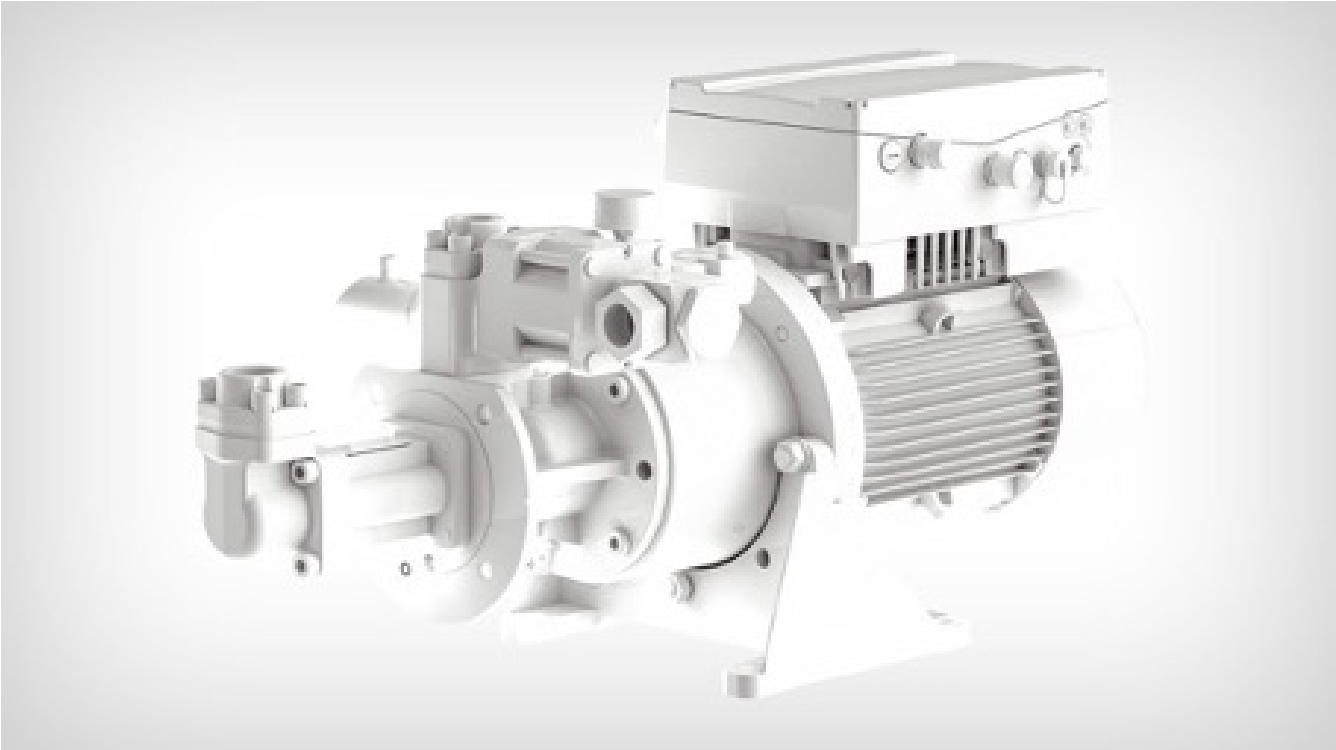

Doposud jste byli zvyklí na mnoha lety prověřenou špičkovou kvalitu, robustnost a spolehlivost **vysokotlakých vřetenových čerpadel typu KTS**
.

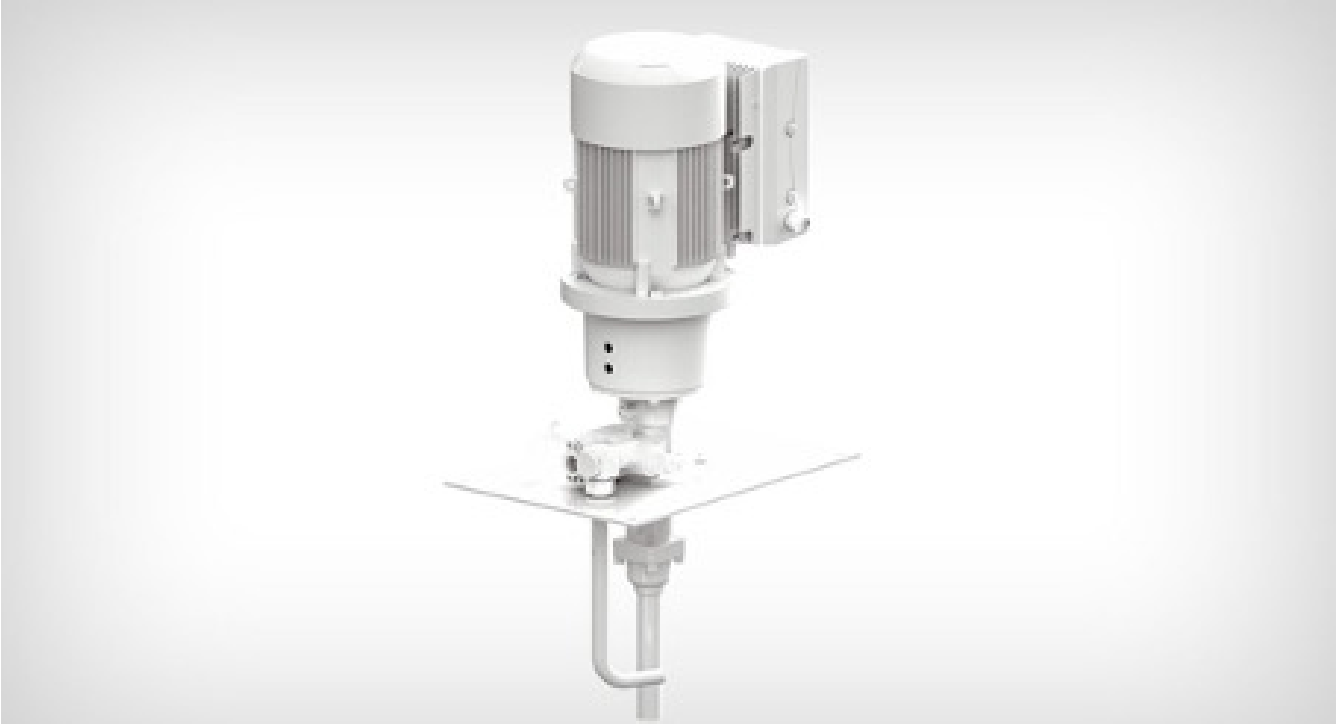

[illegible]

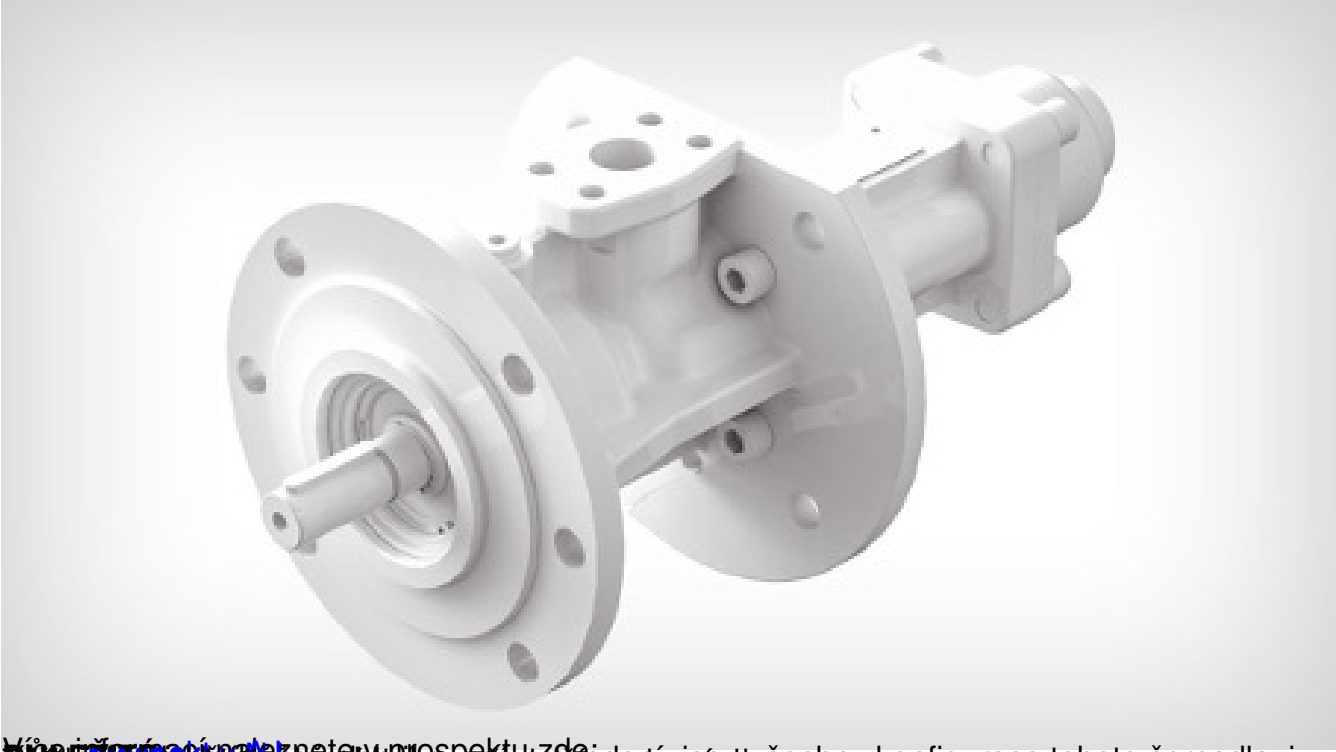

[illegible] prospektu zde: [illegible] všechny konfigurace tohoto čerpadla, i v [illegible]